RIKEN 油圧パワー

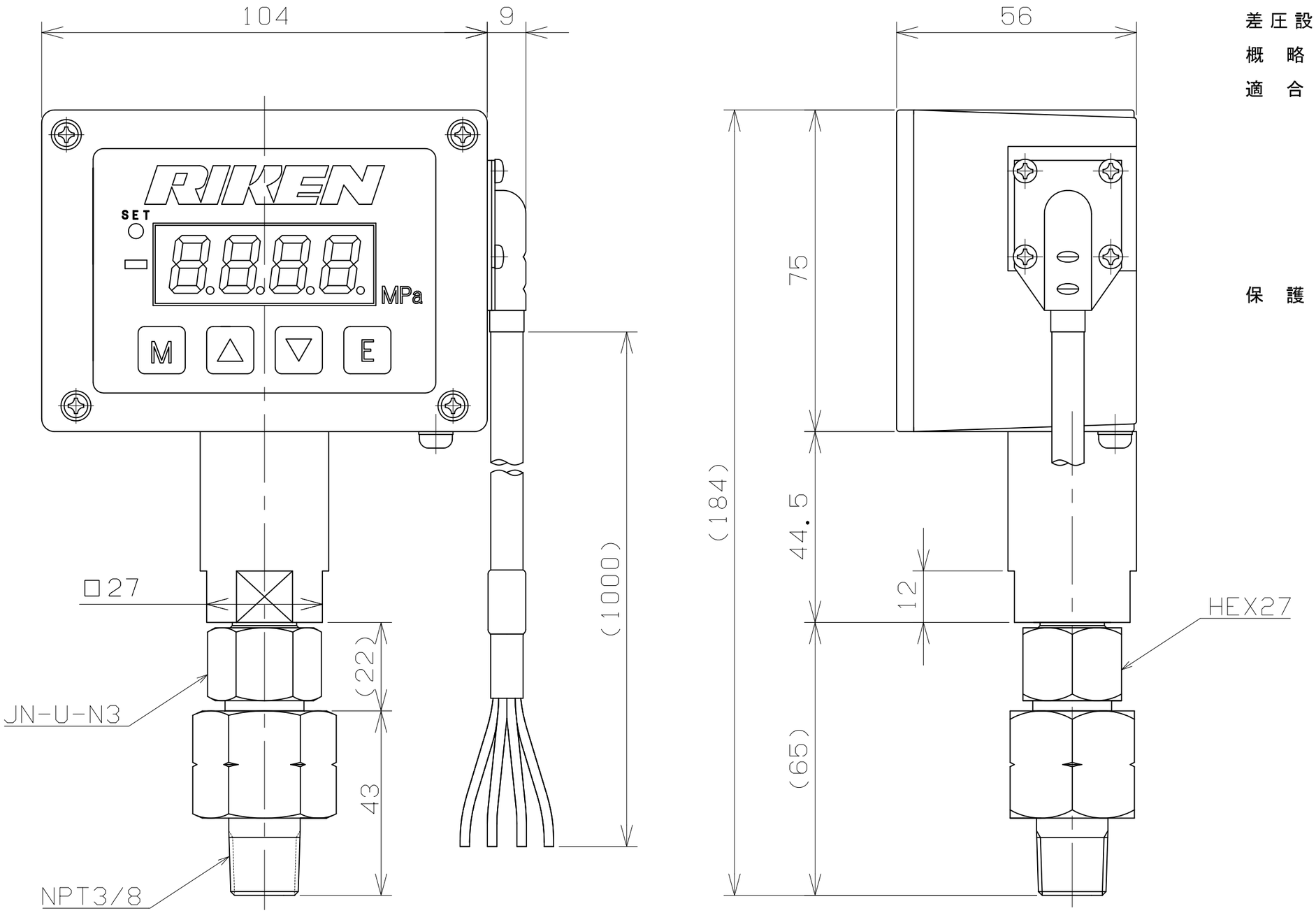

仕　　様

設定圧力範囲	：	0～70MPa
定格電圧	：	AC100～240V,50/60Hz
出力接点規格	：	AC250V/3A（抵抗負荷）
差圧設定範囲	：	0～69.9MPa
概略質量	：	700g
適合規格	：	欧州RoHS指令[2002/95/EC]
		EMC指令[2004/108/EC]
		EN61326-1:2006
		EN61326-2-3:2006
		低電圧指令
		EN61010-1:2010
保護構造	：	JIS C 0920防塵・防噴流型相当

屋外での使用を保証するものではありません。屋外使用時は日除け、雨除けなどを必ず設置してください。

MARK	NOTE	DATE	NAME
9			
8			
7			
6			
5			
4			
3			
2			
1			

TITLE	デジタルプレッシャーゲージ	MATERIAL		QUANTITY	PART NAME 外形図
MODEL	DPGS-70-N3-U				
DATE	2014.3.10	SCALE	1:1	A-3	PART NO. 01
RIKEN KIKI CO.,LTD. TEL (03)3447-1151 FAX (03)5488-7022		APPROVED	CHECKED 石島	DESIGND 青 / DRAWN 青	REGISTRATION NO. RKT-AB-083-01

20140310