RIKEN 油圧パワー

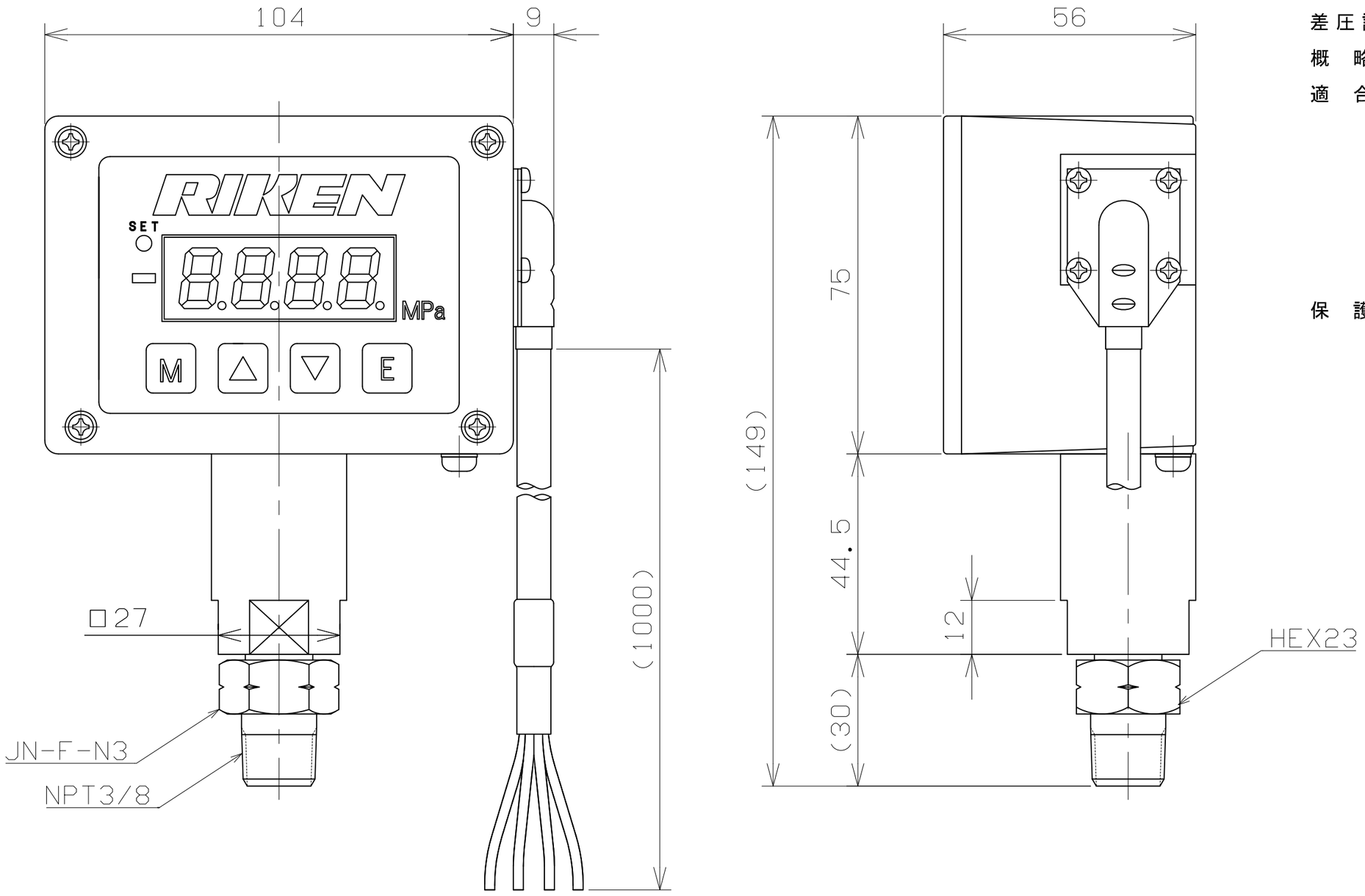

仕様

設定圧力範囲	0～70MPa
定格電圧	AC100～240V,50/60Hz
出力接点規格	AC250V/3A（抵抗負荷）
差圧設定範囲	0～69.9MPa
概略質量	700g
適合規格	欧州RoHS指令[2002/95/EC] EMC指令[2004/108/EC] EN61326-1:2006 EN61326-2-3:2006 低電圧指令 EN61010-1:2010
保護構造	JIS C 0920防塵・防噴流型相当 屋外での使用を保証するものではありません。屋外使用時は日除け、雨除けなどを必ず設置してください。

MARK	NOTE	DATE	NAME
9			
8			
7			
6			
5			
4			
3			
2			
1			

TITLE	ﾃﾞｼﾞﾀﾙﾌﾟﾚｯｼｬｰｹﾞｰｼﾞ	MATERIAL		QUANTITY	PART NAME 外形図
MODEL	DPGS-70-N3-F				
DATE	2014.3.10	SCALE	1:1	A-3	PART NO. 01
RIKEN KIKI CO.,LTD. TEL (03)3447-1151 FAX (03)5488-7022	APPROVED	CHECKED	DESIGND	DRAWN	REGISTRATION NO. RKT-AB-085-01

20140310