ウェッジラム W-01

本ページに掲載されていたウェッジラム（型式：W-02）は2012年7月にて生産を終了いたしました。

●ウェッジラムは単動スプリング戻し型です。

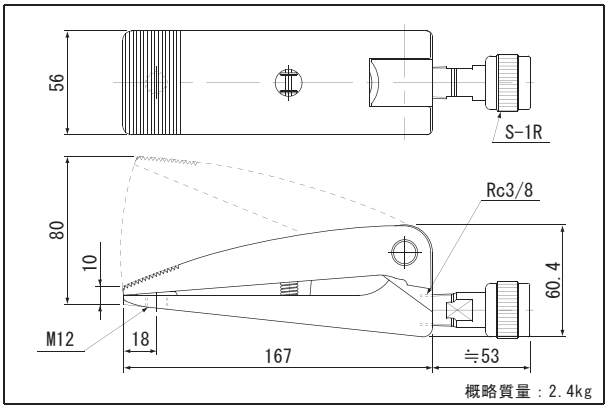

■仕様

型　式	最高使用圧力	最大出力（先端）	最大出力（基部）	受圧面積	必要油量
	MPa	kN	kN	cm²	cm³
W-01	70	10	40	6.42	10

引きシリンダ MSPシリーズ･SPシリーズ（スプリング戻し型）

型式説明

MSP 05 − 150

最大出力 05:50kN

MSPシリーズ　ストローク(mm)

型式説明

SP 05 − 150

最大出力 05:50kN 1:100kN

SPシリーズ　ストローク(mm)

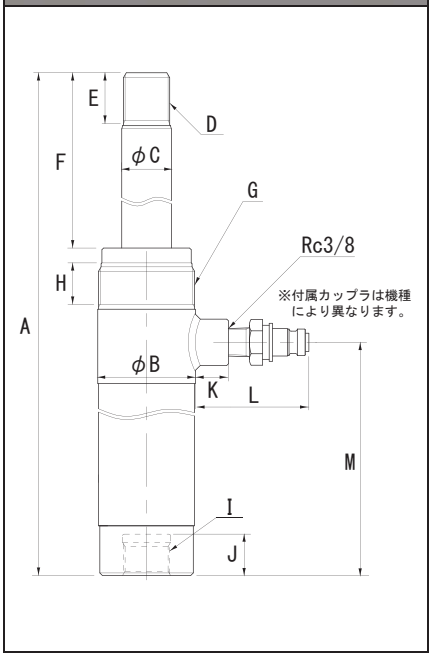

■仕様

		50kN		100kN
型　式		MSP05-150	SP05-150	SP1-150
最高使用圧力	MPa	70	70	70
最大出力	kN	50	50	100
受圧面積	cm²	7.45	7.45	14.16
ストローク	mm	150	150	150
最大全長	A	460	460	470
シリンダ内径	φ	43	43	52
シリンダ外径	φB	59	58	71
ピストン径	φC	30	30	30
ピストンねじ径	D	M28×2	1 1/4-11.5NPT	M28×2
ピストンねじ長	E	29	30	29
ピストン突出長	F	184	184	187
カラーねじ径	G	M58×2	2 1/4-14NS	M70×2
カラーねじ長	H	25	25	25
ベースねじ径	I	M28×2	1 1/4-11.5NPT	M28×2
ベースねじ深さ	J	25	25	30
ボス長	K	20	20	20
カップラ突出長	L	≒69	≒73	≒72
カップラ位置	M	219	219	226
カップラ接続口径	−	Rc3/8	Rc3/8	Rc3/8
付属カップラ	−	ROC-13R	S-1R	S-1R
必要油量	cm³	112	112	213
概略質量	kg	4.6	4.5	6.9

■取付可能アタッチメント

		MSP05-150	SP05-150	SP1-150
ピストン	キャップ	R-10PM	R-10P	R-10PM
	ピストンベース	RB-10M	RB-10	RB-10M
	クレビス	CLF-10-1(2)	CLF-10-A(B)	CLF-10-1(2)
フランジ		10FM	10F	−
ベース	シリンダベース	CB-10M	CB-10	CB-10M
	クレビス	CLM-10-1(2)	CLM-10-A(B)	CLM-10-1(2)