付属品及びバルブ関係

AS-2500

PCS-2000

HOV-2000

HPV-2000

V-2000-1B

CH-2000-1B

RV-2000-3B

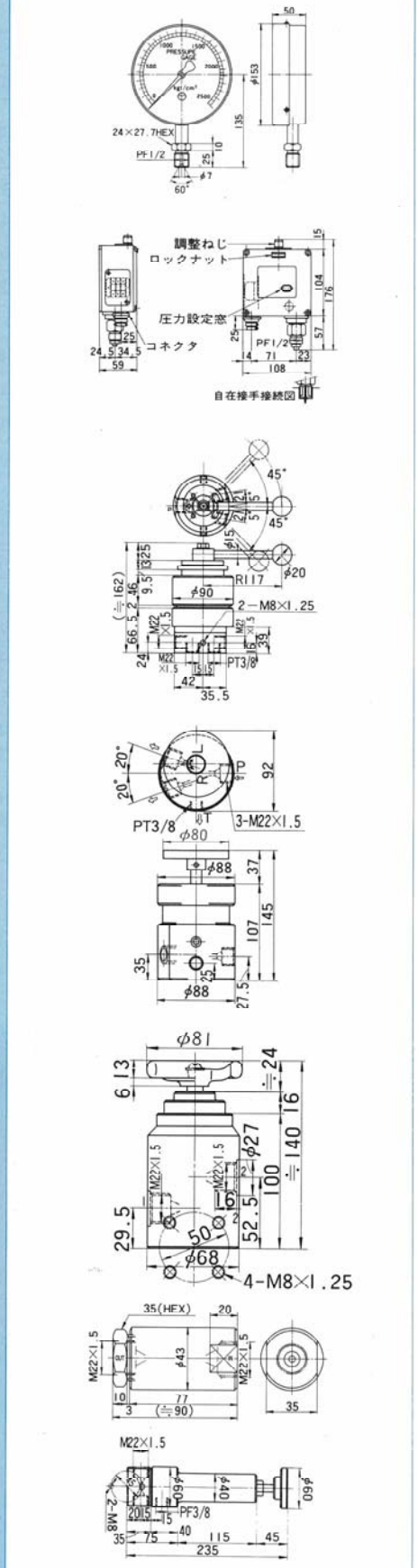

圧力計

形式	AS－2500
最大圧力目盛	2500kgf/cm²
最少圧力目盛	50kgf/cm²
取付口径	PF½
外径	φ150
重量	1.5kgf

※トン目盛も併記できます。

自在圧力スイッチ

形式	PCS－2000
圧力設定範囲	200－2000kgf/cm²
マイクロ接点容量	250V 10A
接点接続	ノーマルクローズ
重量	約 1.5kgf

4方切換弁

形式	HOV－2000
最高使用圧力	2000kgf/cm²
取付口径	M22×1.5
ドレンポート	PT⅜
重量	約 6 kgf

※4方3位置ロータリータイプで押引シリンダの操作に使用します。

4方切換弁

形式	HPV－2000
最高使用圧力	2000kgf/cm²
取付口径	M22×1.5
ドレンポート	PT⅜
重量	4 kgf

※4方2位置，ポペット形で手動ポンプ専用弁です。

シャットオフ弁

形式	V－2000－1B
最高使用圧力	2000kgf/cm²
取付口径	M22×1.5
重量	約 3 kgf

インラインチェック弁

形式	CH－2000－1B
最高使用圧力	2000kgf/cm²
取付口径	M22×1.5
重量	約 0.8kgf

リリーフ弁

形式	RV－2000－3B
最高使用圧力	2000kgf/cm²
圧力調整範囲	200～2000kgf/cm²
最大流量	2 ℓ/min
重量	1.7kgf